ТЕХНИЧЕСКОЕ ОПИСАНИЕ ПРОДУКТА

ENDURA Classic Pipe 50cm Post E27 Amber

ENDURA® CLASSIC PIPE | **Современные алюминиевые светильники с рассеивателем янтарного цвета**

Области применения

- Фасады зданий
- Освещение входа
- Патио, балконы
- Освещение дорожек
- Подъездные пути

Преимущества продукта

- Большая свобода выбора источника света благодаря цоколю E27
- Простая установка

Особенности продукта

- Прямой свет
- Материал покрытия: стекло
- Материал крышки: янтарный
- Материал корпуса: алюминий
- Цвет корпуса: RAL 7016
- Тип защиты: IP44

© 2023, LEDVANCE GmbH. Все права защищены.

ТЕХНИЧЕСКИЕ ДАННЫЕ

ЭЛЕКТРИЧЕСКИЕ ХАРАКТЕРИСТИКИ

Номинальный напряжение	220...240 V
Частота сети	50...60 Hz
Класс защиты	I
Режим эксплуатации	Mains voltage

Фотометрические данные

Фотобиологическая группа безопас EN62778	RG1
Фотобиологическая группа безопас EN62471	RG0

РАЗМЕРЫ И ВЕС

Диаметр	135,00 mm
Высота	500.00 mm
Вес продукта	1015,00 g

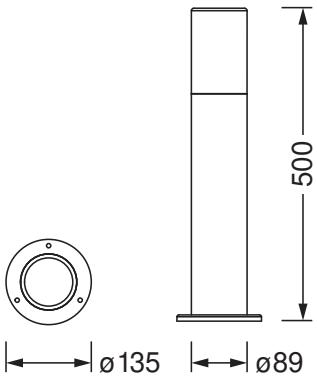

МАТЕРИАЛЫ И ЦВЕТА

Цвет продукта	Dark gray
Цвет корпуса	Dark gray
Материал корпуса	Stainless steel
Материал покрытия (колбы)	Glass
Макс. Кол-во ламп на 1 авт. выключатель	0.0 mg

ПРИМЕНЕНИЕ И УСТАНОВКА

© 2023, LEDVANCE GmbH. Все права защищены.

Тип соединения	Клемма, 3-полюсная (L, N, PE)
Тип защиты	IP44
Класс защиты IK (уровень ударопроч [PIM]	IK03
Диммируемый	No
Монтажный тип	Surface
Место установки	Ground
Среда приложения	Outdoor
С источником света	Нет
Обозначение патрона	E27

АВАРИЙНОЕ ОСВЕЩЕНИЕ

Тип работы аварийного освещения	Не поддерживается
Световой поток в поддерживаемом режиме работы	-
Световой поток в аварийном режиме	-

СЕРТИФИКАТЫ И СТАНДАРТЫ

Стандарты	CE / EAC / UKCA

ДОПОЛНИТЕЛЬНЫЕ СВЕДЕНИЯ О ПРОДУКТЕ

Комментраий о продукте	Максимальная мощность лампы: 25 Вт

EQUIPMENT / ACCESSORIES

- С полным комплектом монтажных и соединительных аксессуаров
- Источники света не входят в поставку

ЗАГРУЗКИ

	ЗАГРУЗКИ
PDF	User instruction
PDF	Declarations Of Conformity CE

ЛОГИСТИЧЕСКИЕ ДАННЫЕ

Код товара	Упаковка (цена/шт.)	Размеры (длина x ширина x высота)	Вес брутто	Объем
4058075554238	Folding box 1	145 mm x 145 mm x 540 mm	1222.00 g	11.35 dm^3

© 2023, LEDVANCE GmbH. Все права защищены.

Код товара	Упаковка (цена/шт.)	Размеры (длина x ширина x высота)	Вес брутто	Объем
4058075554245	Shipping box 2	560 mm x 310 mm x 165 mm	3085.00 g	28.64 dm^3

The mentioned product code describes the smallest quantity unit which can be ordered. One shipping unit can contain one or more single products. When placing an order, for the quantity please enter single or multiples of a shipping unit.

ПРЕДУПРЕЖДЕНИЕ

В заказ могут быть внесены изменения без предварительного уведомления. Проверьте информацию на наличие ошибок. Убедитесь, что информация актуальна.

© 2023, LEDVANCE GmbH. Все права защищены.